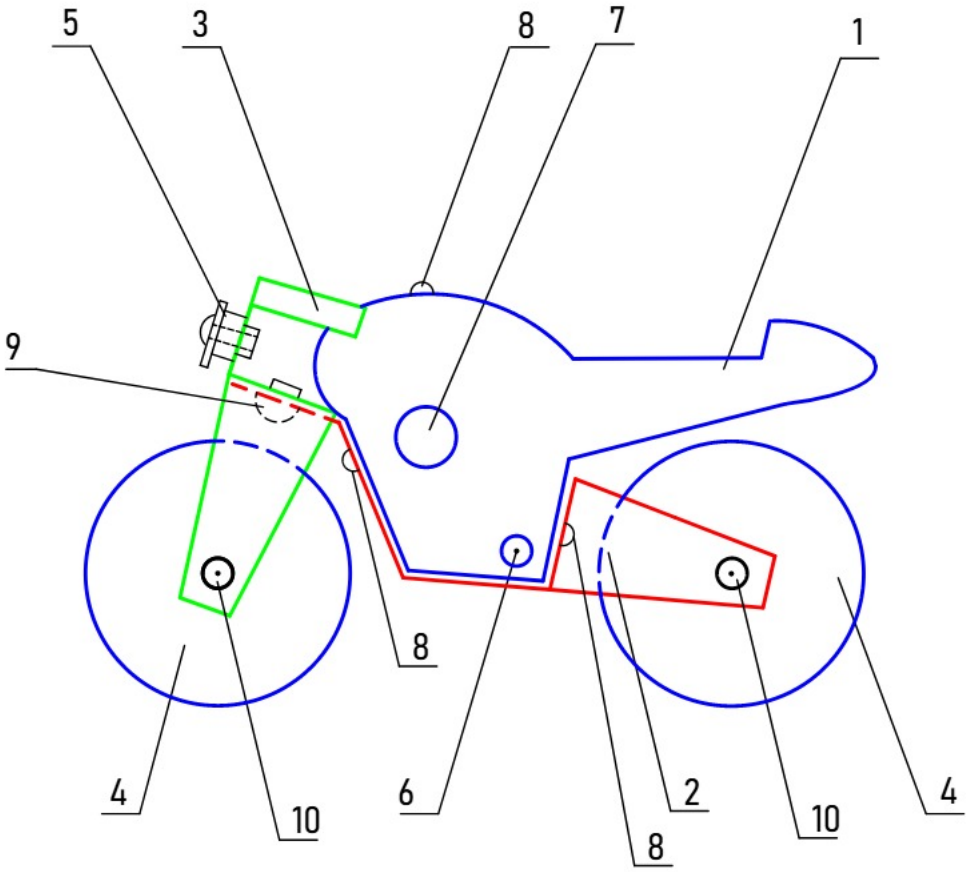

Kos	Predmet	Poz.	Gradivo	Mere
4	Pritrditev koles na kovinsko ogrodje	10	Vgrezni vijak 3,5 mm/ 10 mm	
1	Povezava ogrodja z krmilom	9	Slepa kovica 3,2 mm globine 5 mm	
3	Pokrov tanka in pritrditev ogrodja	8	Vgrezni vijak	$\phi 2 \times 10$
2	Bat	7	Smrekova palica	$\phi 8 \times 5$
1	Opora za noge	6	Bukova palica	$\phi 3 \times 30$
1	Luč	5	Vijak, podložka, matici M4 in M5	M6
2	Kolo	4	Smrekov les	$\phi 40 \times 20$
1	Krmilo	3	Pločevina aluminij	90 × 40 × 0,7
1	Ogrodje	2	Pločevina aluminij	90 × 80 × 0,7
1	Sedež	1	Smrekov les	80 × 40 × 20

	Datum	Priimek	Podpis		Šola
Risal	1. 1. 2030	Dović			OŠ TRNOVO
Pregledal					

Merilo	Objekt	Številka risbe
1:1	Motorno kolo	1 / 2

https://tehnikajezakon.si

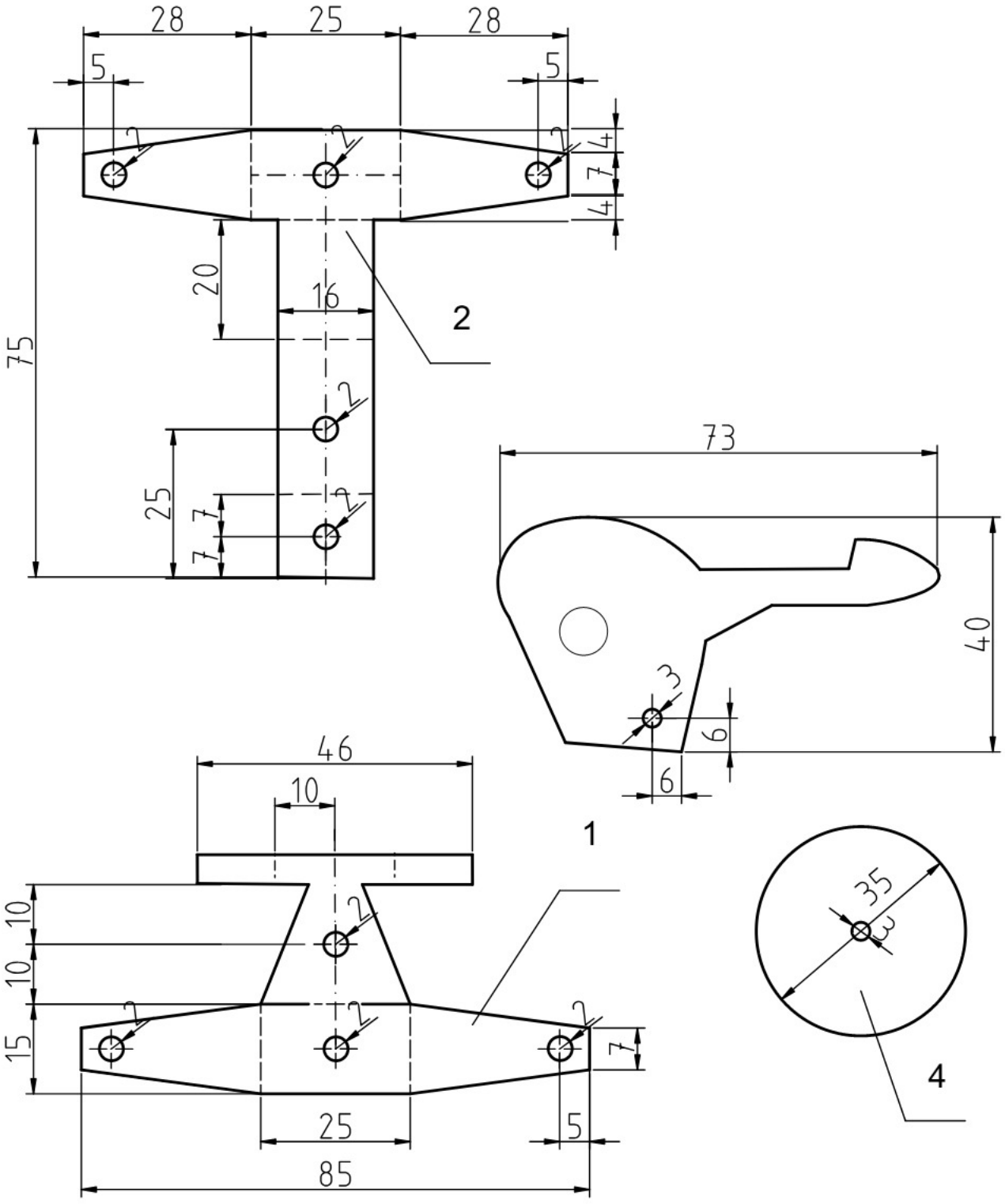

2	Kolo		4	Smrekov les	80 × 40 × 20
1	Krmilo		3	Plovečina aluminij	90 × 40 × 0,7
1	Ogrodje		2	Plovečina aluminij	90 × 80 × 0,7
1	Sedež		1	Smrekov les	80 × 40 × 20
Kos	Predmet		Poz.	Gradivo	Mere

	Datum	Priimek	Podpis		Šola
Risal	1. 1. 2030	Dović			OŠ TRNOVO
Pregledal					

Merilo	Objekt	Številka risbe
1:1	Motorno kolo	2 / 2

https://tehnikajezakon.si

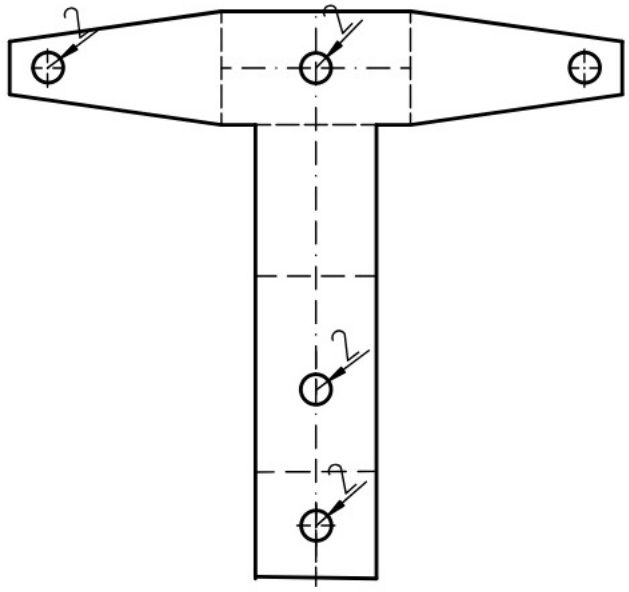

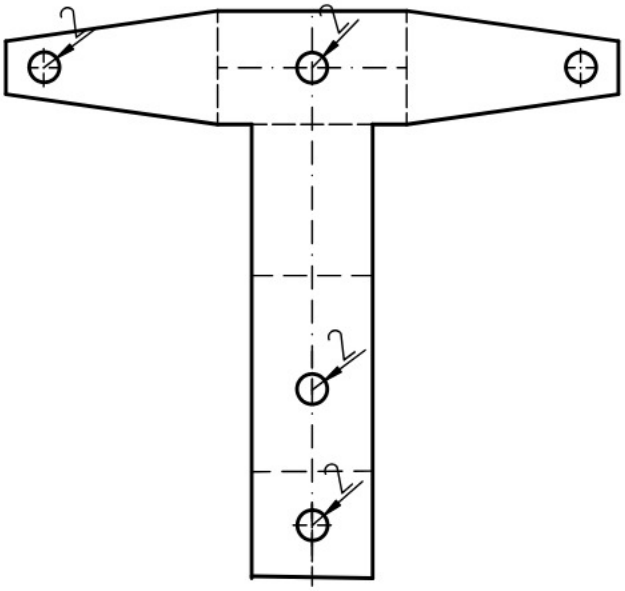

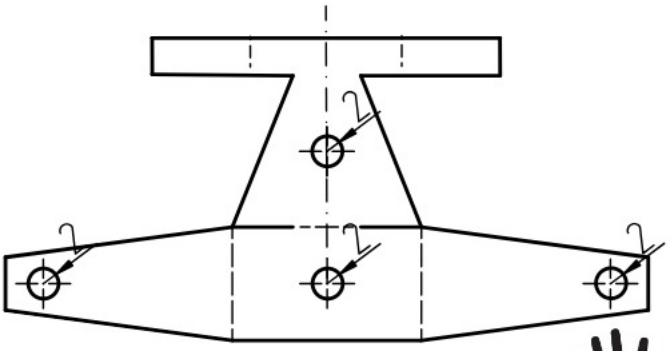

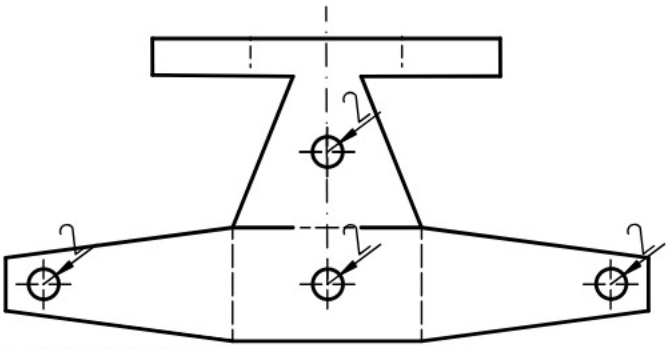

TEHNIKA JE ZAKON!

