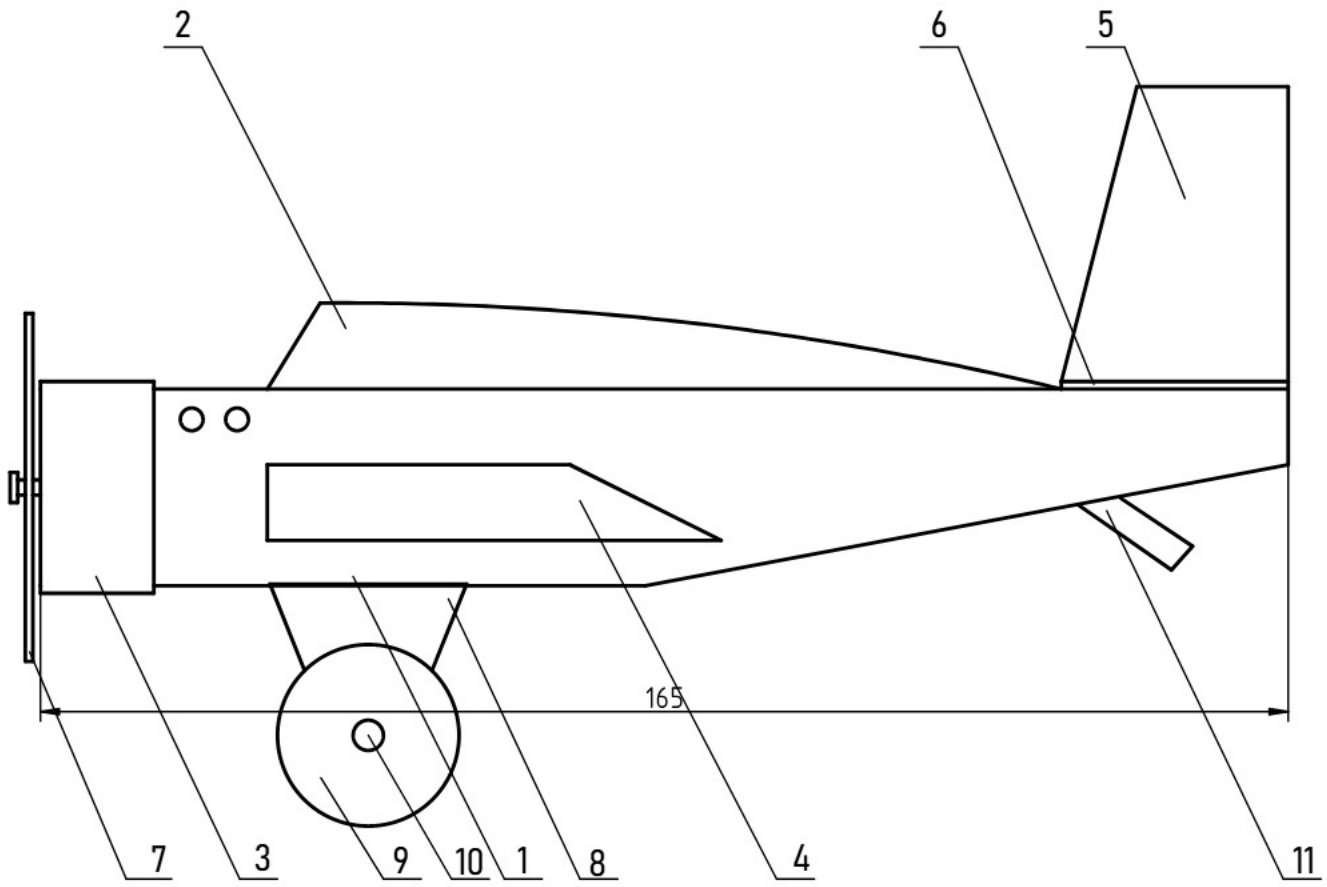

Kos	Predmet	Poz.	Gradivo	Mere
1	Opora	11	Bukova palica	20 × ø3
1	Os	10	Bukova palica	80 × ø3
2	Kolo	9	Smrekov les	10 × ø25
1	Nosilec koles	8	Pločevina aluminij	70 × 24 × 0,7
1	Propeler	7	Pločevina aluminij	55 × 18 × 0,7
1	Višinsko krmilo	6	Pločevina aluminij	90 × 30 × 0,7
1	Smerno krmilo	5	Pločevina aluminij	40 × 30 × 0,7
2	Krilo	4	Pločevina aluminij	100 × 60 × 0,7
1	Motor	3	Aluminijast kvadratni profil	30 × 30 × 15
1	Kabina	2	Smrekov les	100 × 13 × 18
2	Trup	1	Vezana plošča	156 × 26 × 15

	Datum	Priimek	Podpis		Šola
Risal	1. 1. 2030	Dović			OŠ TRNOVO
Pregledal					

Merilo	Objekt	Številka risbe
1:1	LETALO	1 / 2

https://tehnikajezakon.si

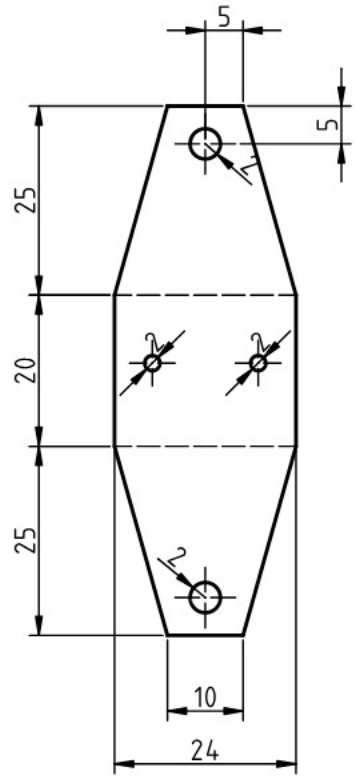

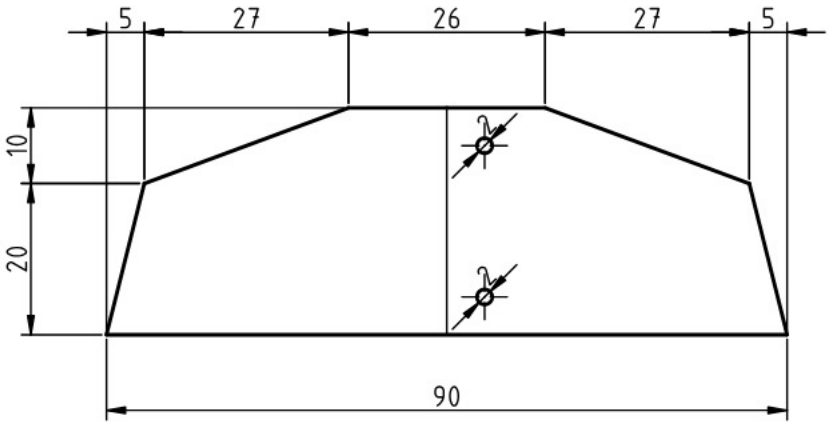

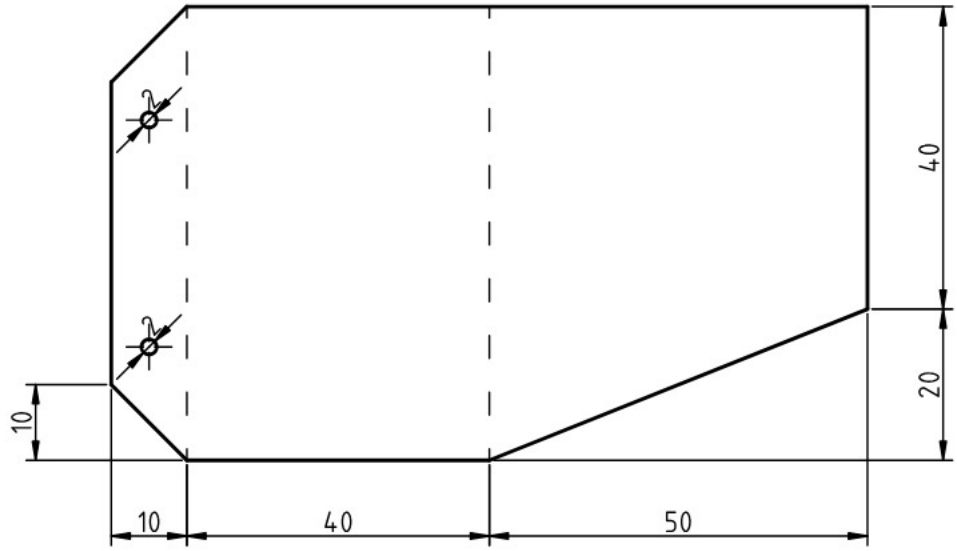

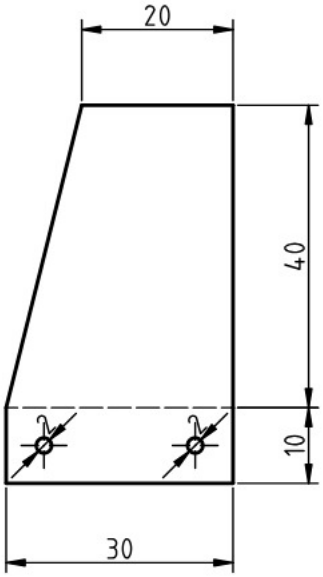

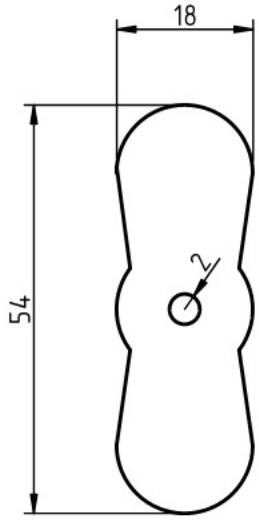

	Datum	Priimek	Podpis		Šola
Risal	1. 1. 2030	Dović			OŠ TRNOVO
Pregledal					

Merilo	Objekt	Številka risbe
1:1	LETALO	2 / 2

https://tehnikajezakon.si

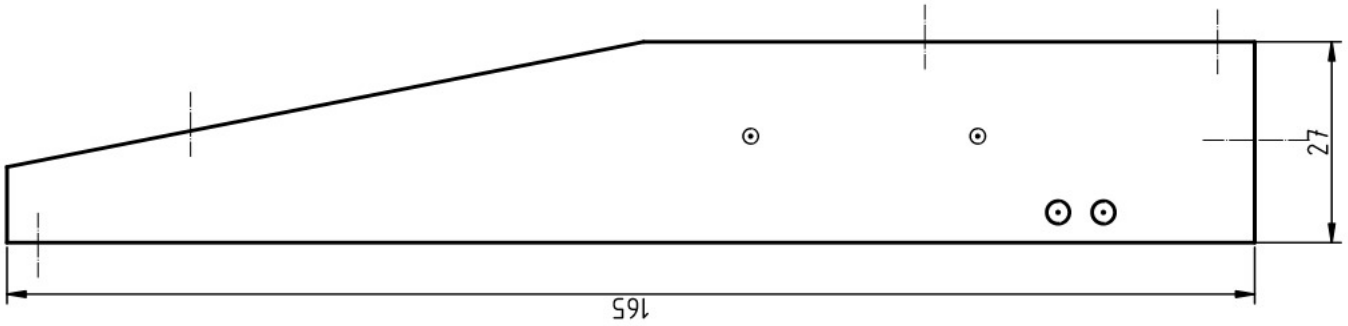

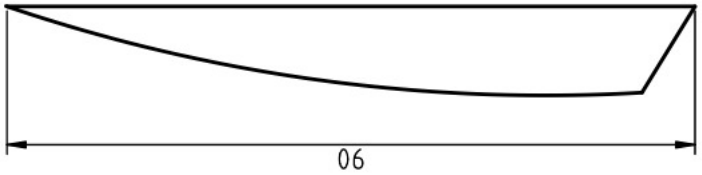

LESENI DEL

KOVINSKI DEL

